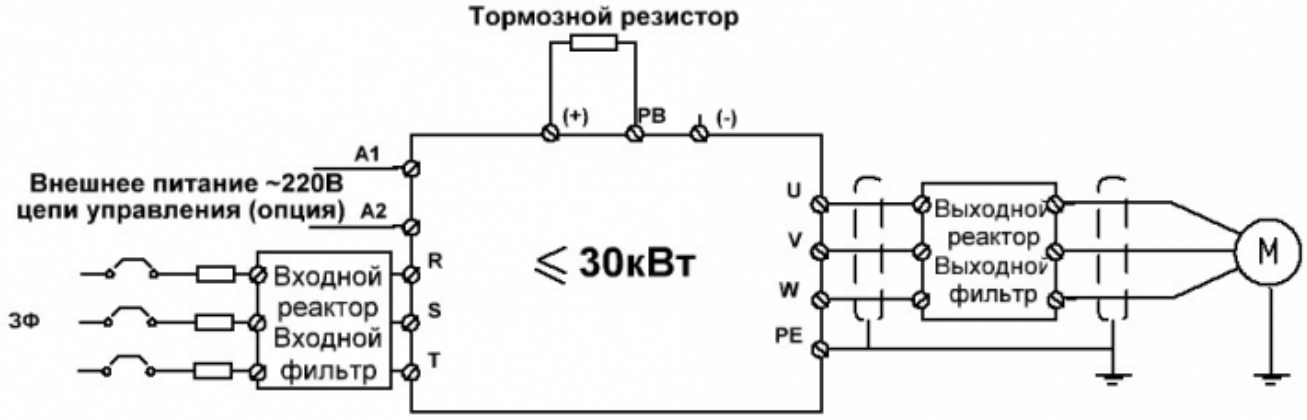
Тормозной резистор
(+)
PB
(-)
A1
Внешнее питание ~220В
цепи управления (опция)
A2
R
S
T
3Ф
Входной
реактор
Входной
фильтр
≤ 30кВт
U
V
W
PE
Выходной
реактор
Выходной
фильтр
M

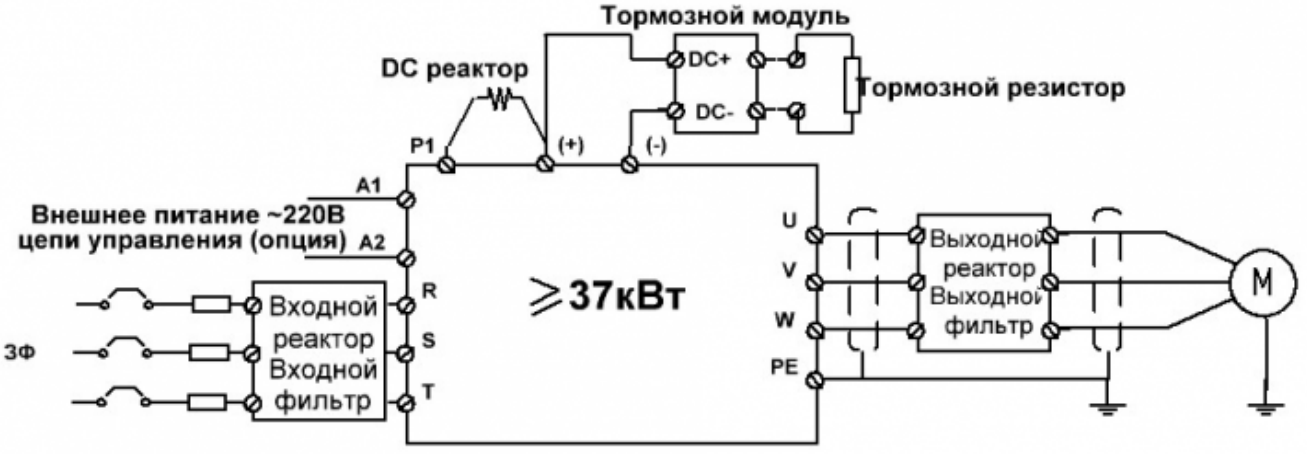
Тормозной модуль
DC реактор
DC+
DC-
Тормозной резистор
P1
(+)
(-)
A1
Внешнее питание ~220В
цепи управления (опция)
A2
R
S
T
3Ф
Входной
реактор
Входной
фильтр
≥ 37кВт
U
V
W
PE
Выходной
реактор
Выходной
фильтр
M

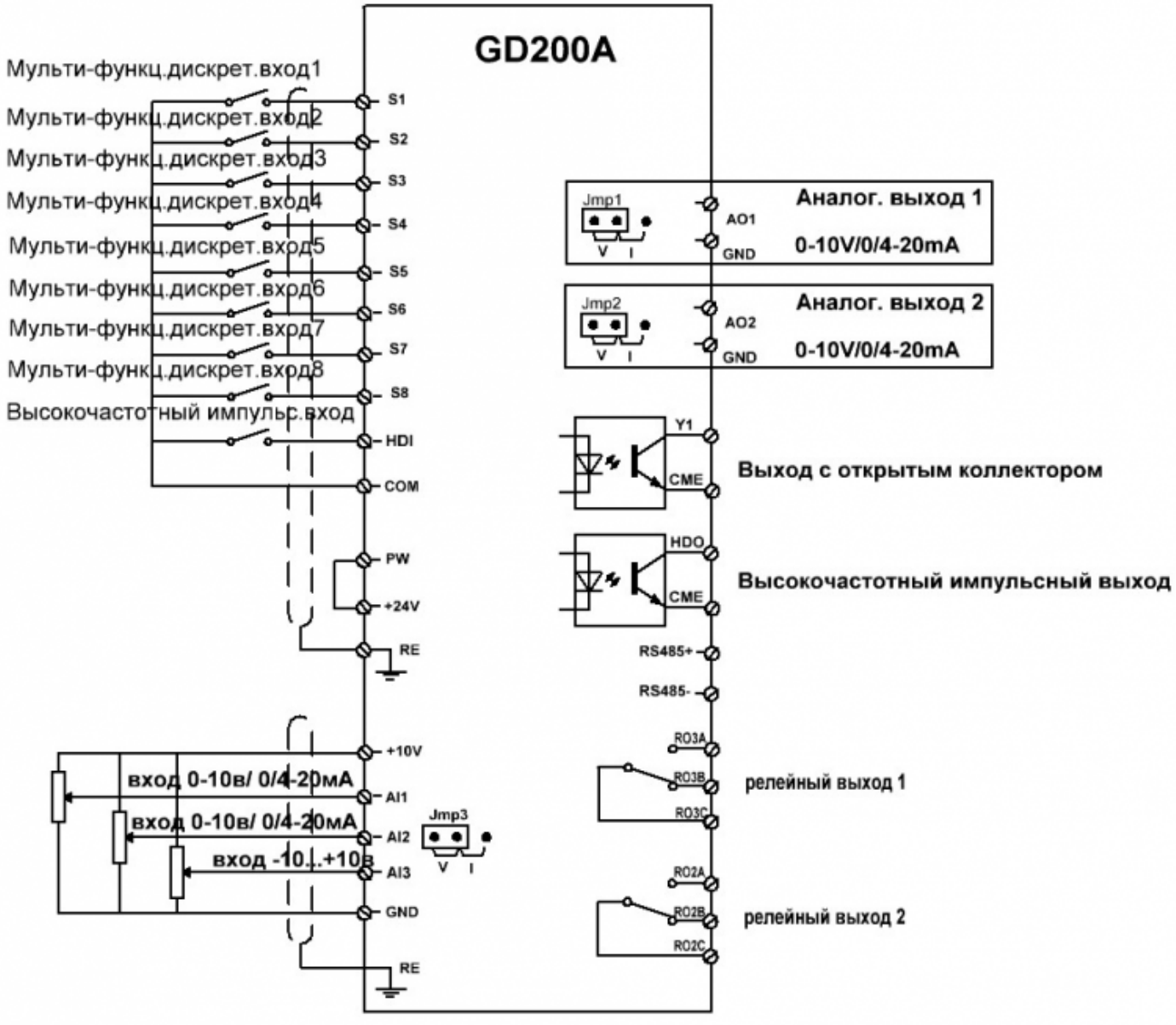
GD200A
Мульти-функц.дискрет.вход1
Мульти-функц.дискрет.вход2
Мульти-функц.дискрет.вход3
Мульти-функц.дискрет.вход4
Мульти-функц.дискрет.вход5
Мульти-функц.дискрет.вход6
Мульти-функц.дискрет.вход7
Мульти-функц.дискрет.вход8
Высокочастотный импульс.вход
S1
S2
S3
S4
S5
S6
S7
S8
HDI
COM
PW
+24V
RE
+10V
AI1
AI2
AI3
GND
RE
вход 0-10в/ 0/4-20мА
вход 0-10в/ 0/4-20мА
вход -10..+10в
Jmp3
V I
Jmp1
V I
AO1
GND
Аналог. выход 1
0-10V/0/4-20mA
Jmp2
V I
AO2
GND
Аналог. выход 2
0-10V/0/4-20mA
Y1
CME
Выход с открытым коллектором
HDO
CME
Высокочастотный импульсный выход
RS485+
RS485-
RO3A
RO3B
RO3C
релейный выход 1
RO2A
RO2B
RO2C
релейный выход 2